JVC

STUDIO VIEWFINDER

VF-HP900G

ИНСТРУКЦИЯ ПО ЭКСПЛУАТАЦИИ

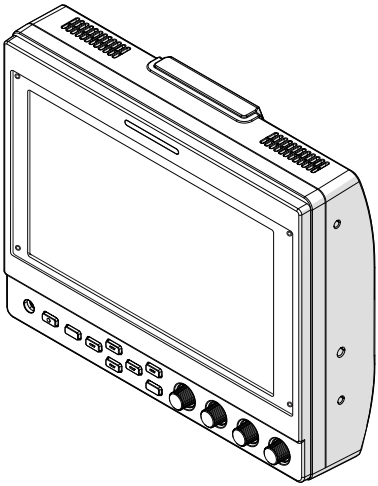

HDMI™
HIGH-DEFINITION MULTIMEDIA INTERFACE

Информация о ИНСТРУКЦИЯ ПО ЭКСПЛУАТАЦИИ

ИНСТРУКЦИЯ ПО ЭКСПЛУАТАЦИИ можно просмотреть, перейдя по ссылке, указанной ниже.
Северная Америка:
http://pro.jvc.com/prof/attributes/features.jsp?model_id=MDL102617
Европа:
http://www.jvc.net
Китай:
http://www32.jvckenwood.com/jvc/manual_e/index.asp?

Прежде чем начать работу, обязательно прочтите следующую информацию:
Благодарим Вас за приобретение этого изделия. Перед началом эксплуатации данного устройства, пожалуйста, внимательно прочитайте инструкции, чтобы наилучшим образом использовать возможности устройства.

B5A-3505-00

Техника безопасности

ПРЕДОСТЕРЕЖЕНИЯ :
Сетевой штепсель по-прежнему будет в рабочем состоянии.
- Если изделие не функционирует должным образом, немедленно отсоедините сетевую вилку.

ВНИМАНИЕ: ДЛЯ ПРЕДОТВРАЩЕНИЯ ОПАСНОСТИ ВОСПЛАМЕНЕНИЯ ИЛИ ЭЛЕКТРИЧЕСКОГО УДАРА НЕ ПОДВЕРГАЙТЕ ДАННЫЙ АППАРАТ ВОЗДЕЙСТВИЮ ДОЖДЯ ИЛИ ВЛАГИ.

При установке прибора на стеллаже илиполке, убедитесь, что со всех сторон создано достаточное пространство для вентиляции (по 10 и более сантиметров с обеих сторон, сверху и сзади).
Не блокируйте вентиляционные отверстия.
(Если вентиляционные отверстия заблокированы газетой, одеждой и т. п., тепло не может отводиться.)
Нельзя ставить на аппаратуру источники открытого пламени, такие как горящие свечи.

ПРИМЕЧАНИЯ :
- Табличка с техническими данными и меры предосторожности расположены на нижней и/или задней стороне основного устройства.
- Пластинка с серийным номером установлена на месте установки батарейного блока.

Не допускается попадание на устройство капель или брызг, также запрещается устанавливать на камеру емкости, заполненные жидкостями, например, вазы.

ПРЕДОСТЕРЕЖЕНИЯ :
Для предотвращения электрического у дара не открывайте корпус. Внутри нет деталей для обслуживания пользователем. Обращайтесь за обслуживанием только к квалифицированному персоналу.

Осторожно
Эксплуатация этого оборудования в жилой зоне, вероятно, вызывает вредные помехи, в этом случае пользователь должен будет устранить помехи за свой счет.

ПРЕДОСТЕРЕЖЕНИЕ:
В местах с сильными электромагнитными волнами или магнитным полем, например, вблизи телевизионного передатчика, трансформатора, двигателя и т. д., возможно искажение видеоизображения. В этом случае используйте устройство вдали от источников помех.

Полиэтиленовые упаковочные пакеты могут вызвать удушье, если ими накрыть голову. Вскройте их и храните их подальше от досягаемости младенцев и детей, следя за тем, чтобы они были правильно утилизированы.

Уважаемый клиент,
Данное устройство соответствует действительным Европейским директивам и стандартам по электромагнитной совместимости и электрической безопасности.
Представительство компании JVCKENWOOD Corporation в Европе:
JVCKENWOOD Deutschland GmbH
Konrad-Adenauer-Allee 1-11
61118 Bad Vilbel
ГЕРМАНИЯ

Содержание

Начало работы

Техника безопасности 3
Содержание 4
Меры предосторожности при работе 5
Кнопки управления 6

Подготовка к работе

Подключение кабеля VF 8
Прикрепление защитной крышки 9
Прикрепление таблички с заводским номером 9
Прикрепление крепления башмака 9

Меню

Работа с меню видоискателя 10
Работа с меню камеры 10
Настройка быстрого доступа (функциональная кнопка) 11
Способ настройки 11
Контекстные меню для вспомогательных функций (F1–F4) 11
Контекстные меню для качества изображения и громкости (F5–F7) 11
Схема меню видоискателя 11
Список меню видоискателя 12

Прочее

Поиск и устранение неисправностей 16
Технические характеристики 16
Доступные форматы сигналов 18

Используемые символы

Предупреждение : Описывает меры предосторожности, необходимые для работы с видеокамерой.

Примечание : Приводится ссылочная информация, например, описание функций и ограничений по использованию данного устройства.

☞ : Указывает номера соответствующих страниц и пунктов для получения информации.

Содержание данной инструкции

- Все права защищены корпорацией JVCKENWOOD Corporation. Несанкционированное копирование или перепечатка данного руководства, целиком или частично, строго запрещена.
- Внешний вид, технические характеристики и другая информация, описанные в данной инструкции, могут изменяться в целях улучшения без предварительного уведомления.
- Названия товаров других компаний, упоминаемые в данном руководстве, являются торговыми марками или зарегистрированными торговыми марками соответствующих компаний. Символы ™ и ® в данном руководстве не используются.

Меры предосторожности при работе

Это устройство совместимо с серией GY-HC900. Для получения информации о других совместимых моделях обратитесь к своему дилеру. Перед использованием также прочитайте инструкцию по эксплуатации подключаемой камеры.
Изделие не является каплезащищенным.
Перед использованием этого изделия надежно закрепите его с помощью подходящего инструмента (имеющегося в продаже кронштейна, студийного комплекта или прилагаемого крепления башмака).

Место хранения и использования

- Не размещайте это изделие в указанных далее местах.
  Невыполнение этого правила может привести к неисправности или поломке изделия.
  - Места с высокой или низкой температурой, выходящей за пределы допустимого диапазона рабочей температуры от 0 °C до +40 °C.
  - Места с влажностью, выходящей за рамки допустимого рабочего диапазона относительной влажности от 30 % до 80 % (без конденсации).
  - Места вблизи сильного магнитного поля, например, рядом с трансформаторами или двигателями.
  - Вблизи оборудования, которое излучает радиоволны, такого как трансиверы или мобильные телефоны.
  - Места, подверженные воздействию пыли или песка.
  - Места, подверженные воздействию сильных вибраций.
  - Места, подверженные образованию конденсата, например, возле окон.
  - Места, подверженные воздействию пара или масла, например, кухни.
  - Места, подверженные воздействию радиоактивного излучения, рентгеновских лучей или агрессивных газов.
- На изображениях может появиться шум или цвета могут измениться, если это изделие и его соединительный провод используются в местах, подверженных воздействию сильных радио- или магнитных волн (например, вблизи радиоприемников, телевизоров, трансформаторов или мониторов).

Обращение с изделием

- Недостаточная вентиляция может привести к неправильной работе данного изделия. Убедитесь, что предметы, расположенные вокруг этого изделия, не препятствуют его вентиляции.
- Не ставьте емкости с водой (вазы, растения, чашки, косметику, лекарства и т. п.) на это изделие.
  Попадание воды внутрь оборудования может привести к пожару и поражению электрическим током.

Перемещение изделия

Удалите соединительные кабели перед перемещением этого изделия. Когда перемещаете это изделие, выполняйте это после выключения питания подключенной камеры и обязательно отсоедините кабель от этого изделия. Невыполнение этого требования может привести к повреждению кабеля, пожару или поражению электрическим током.

Техническое обслуживание

- Выключите питание подключенной камеры перед выполнением технического обслуживания этого изделия.
- Чтобы вытереть изделие, используйте мягкую ткань. Для вытирания не используйте растворитель или бензол, так как это может привести к плавлению или помутнению поверхности. При сильном загрязнении протрите тканью, смочив ее в нейтральном моющем средстве, разбавленном водой, а затем вытрите сухой тканью.
- Внешний вид этого изделия может измениться или краска может отслоиться при длительном контакте с резиновыми или виниловыми изделиями.

Энергосбережение

Если это изделие не используется в течение длительного периода, выключите питание системы в целях безопасности и экономии электроэнергии.

Экран ЖКД

Не оставляйте ЖК-экран на солнце, т. к. это может привести к повреждению ЖК-экрана. Не размещайте изделие на открытом воздухе или рядом с окном.
Не царапайте ЖК-экран и сильно не нажимайте на него, а также не ставьте предметы сверху на экран. Если не выполнять это правило, то на поверхности экрана могут появиться дефекты, а также это может привести к неисправности ЖК-панели.
При использовании изделия в местах с низкой температурой, могут появляться горизонтальные полосы и изображения с эффектом движения или экран может выглядеть темным.
Это не является неисправностью. При повышении температуры экран снова вернется в нормальное состояние.
Непрерывное отображение неподвижных изображений может привести к появлению остаточных изображений.
Через некоторое время экран вернется в нормальное состояние.
При использовании изделия экран или корпус может нагреваться. Это не является признаком неисправности.

Яркие/темные пятна

На экране могут появиться яркие пятна (красные, синие или зеленые) и темные пятна, которые постоянно светятся.
ЖК-панель изготовлена при использовании чрезвычайно точной технологии. Хотя она состоит из более чем 99,99 % эффективных пикселей, на экране может постоянно отображаться очень небольшое количество ярких или темных пятен.

Обслуживание ЖК-экрана

Поверхность ЖК-экрана специально обработана для контроля отражений от поверхности. Неправильное обслуживание может повлиять на эксплуатационные характеристики экрана. Поэтому, пожалуйста, выполняйте указанные далее правила.

- Используйте мягкую ткань, например, чистящую салфетку или салфетку для очков, чтобы аккуратно вытирать загрязнения с поверхности экрана.
- При сильном загрязнении протирайте мягкой тканью, например, чистящей салфеткой или салфеткой для очков, смоченной в небольшом количестве воды.
- Не используйте спирт, бензол, растворитель, кислотную, щелочную или абразивную чистящую жидкость или химическую протирочную ткань, чтобы очистить экран, поскольку они поцарапают поверхность.

Утилизация

Не выбрасывайте это изделие с другими обычными отходами.
Не выбрасывайте монитор вместе с мусором, который будет вывезен на свалку.

Кнопки управления

Лицевая часть

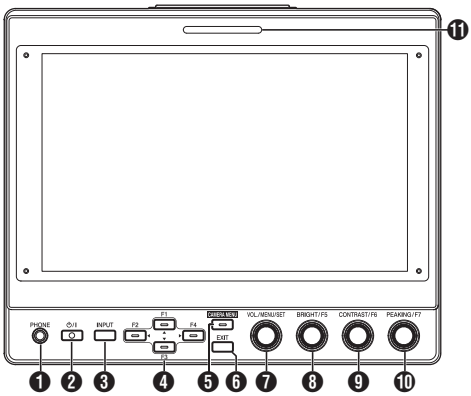

❶ Гнездо [PHONE]
Выводит стереозвук.

Примечание :

- Когда кнопка [INPUT] установлена на „SDI“ или „Camera“, выводится звук, настроенный на [Audio Ch].

❷ Кнопка [⏻/I] (режим ожидания)
Включение или выключение видоискателя (режим ожидания).
- Зеленый: питание включено
- Оранжевый: питание выключено (режим ожидания)

❸ Кнопка [INPUT]
Для выбора входа.
- Camera: гнездо [VF CABLE]
- SDI: гнездо [SDI IN]
- HDMI: гнездо [HDMI]

❹ Кнопки [▲/F1], [◀/F2], [▼/F3], [▶/F4]
- Могут использоваться для управления меню камеры во время его отображения.
- Нажатие одной из кнопок на обычном экране активирует функции, предварительно настроенные в меню функций.
- Чтобы настроить меню функций, нажмите и удерживайте кнопку нажатой.
(☞ стр. 11 [Настройка быстрого доступа (функциональная кнопка)])

Примечание :

- Светодиод горит, когда включена предварительно настроенная функция. Светодиод не загорается, когда функция отключена.

❺ Кнопка [CAMERA MENU]
При нажатии кнопки отображается меню подключенной камеры. Для получения дополнительной информации о меню камеры см. инструкцию по эксплуатации камеры.

Примечание :

- Когда меню камеры активно, загорается светодиод для кнопки CAMERA MENU.

❻ Кнопка [EXIT]
Нажатие кнопки в меню видоискателя или меню камеры перемещает отображение в меню следующего более высокого уровня. Нажатие кнопки, когда меню находится на самом верхнем иерархическом уровне, возвращает отображение к обычному экрану.

❼ Регулятор (кнопка) [VOL./MENU/SET]
Для регулировки уровня громкости и управления или настройки меню.
- Поворот регулятора по часовой стрелке или против часовой стрелки на обычном экране отображает экран меню управления звуком и позволяет регулировать громкость.
- При нажатии на регулятор (кнопку) на обычном экране отображается экран меню видоискателя.
- Поворот регулятора по часовой стрелке или против часовой стрелки в меню видоискателя перемещает курсор (X) вверх или вниз.
Нажатие на регулятор (кнопку) подтверждает выбранный элемент. Если на следующем нижнем иерархическом уровне есть меню, то нажатие регулятора (кнопки) перемещает в меню на нижнем уровне.

Примечание :

- Настройка [Function]➡[Scan] в меню видоискателя на „Zoom“ отключает регулировку громкости на обычном экране и переключает в режим регулировки положения Zoom. Нажимайте регулятор, чтобы переключаться между регулировкой вертикального и горизонтального положения.

❽ Регулятор (кнопка) [BRIGHT/F5]
Для регулировки яркости видоискателя.

Примечание :

- Нажатие и удерживание нажатым регулятора (кнопки) на обычном экране позволяет настроить функции в меню функций.
(☞ стр. 11 [Настройка быстрого доступа (функциональная кнопка)])

❾ Регулятор (кнопка) [CONTRAST/F6]
Для регулировки контрастности видоискателя.

Примечание :

- Нажатие и удерживание нажатым регулятора (кнопки) на обычном экране позволяет настроить функции в меню функций.
(☞ стр. 11 [Настройка быстрого доступа (функциональная кнопка)])

❿ Регулятор (кнопка) [PEAKING/F7]
Для регулировки контура видоискателя.

Примечание :

- Нажатие и удерживание нажатым регулятора (кнопки) на обычном экране позволяет настроить функции в меню функций.
(☞ стр. 11 [Настройка быстрого доступа (функциональная кнопка)])

⓫ МАЛЕНЬКИЙ индикатор СЪЕМКИ
Индикатор съемки загорается в соответствии с настройками меню камеры.
- Для серии GY-HC900 индикатор съемки загорается в соответствии с настройками [System]➡[Front Tally] меню камеры.

Примечание :

- Яркость индикатора съемки можно настроить в [System]➡[Small Tally].
(☞ стр. 15 [Small Tally])

Тыльная часть

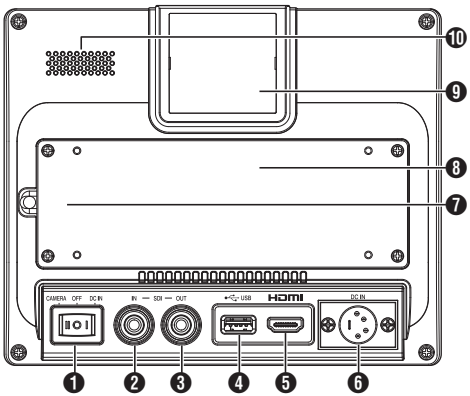

❶ Выключатель питания
- Ⅰ [DC IN]: получает питание из гнезда [DC IN]
- O [OFF]: полностью отключает подачу питания
- Ⅱ [CAMERA]: получает питание от кабеля VF

❷ Гнездо [SDI IN]
Входное гнездо для сигналов 3G/HD/SD SDI.

Примечание :
- Поддерживает сигналы со встроенным звуком.

❸ Гнездо [SDI OUT]
Выходное гнездо для сигналов 3G/HD/SD SDI.

Примечание :
- Когда питание включено, сигнал с гнезда [SDI IN] пропускается и выводит перетактированный сигнал с гнезда [SDI OUT] независимо от состояния кнопки [INPUT]. Экранная индикация (OSD) в этом случае не выводится.

❹ Гнездо [USB]
Для подключения устройства USB для загрузки файла „3D-LUT“.

Примечание :

Совместимое устройство USB
- Спецификация USB: USB 2.0
- Файловая система: FAT32
- Максимальная поддерживаемая емкость: 16 ГБ

Перед использованием отформатируйте устройство USB с помощью файловой системы FAT32.

❺ Входное гнездо [HDMI]
Входное гнездо для HDCP-совместимых сигналов HDMI.

❻ Гнездо [DC IN] (тип XLR, 4 контакта)
Входное гнездо для подключения источника питания с напряжением 12 В постоянного тока (макс. 17 В пост. т.).

Примечание :
- Если это устройство подключено к камере с помощью кабеля VF, то нет необходимости подавать питание из гнезда [DC IN].

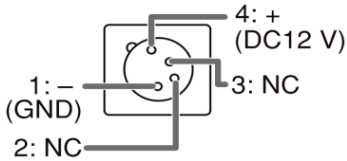

❼ Гнездо [VF CABLE]
Для подключения кабеля VF снимите заднюю крышку.
(☞ стр. 8 [Подключение кабеля VF])

❽ Задняя крышка
Обязательно используйте это устройство с прикрепленной задней крышкой.

❾ БОЛЬШОЙ индикатор СЪЕМКИ
Индикатор съемки загорается в соответствии с настройками меню камеры.
- Для серии GY-HC900 индикатор съемки загорается в соответствии с настройками [System]➔[Front Tally] меню камеры.

Примечание :
- Яркость индикатора съемки можно настроить в [System]➔[Large Tally].
(☞ стр. 15 [Large Tally])

❿ Динамик (монофонический)
Выводит смешанный звук.

Примечание :
- Когда кнопка [INPUT] установлена на „SDI“ или „Camera“, выводится звук, настроенный на [Audio Ch].

Подключение кабеля VF

Чтобы подключить кабель VF, сначала выключите питание на блоке камеры. Соедините гнездо [VF CABLE] видоискателя с гнездом [VF] камеры с помощью прилагаемого кабеля VF.

1 Чтобы снять заднюю крышку, выкрутите 4 винта

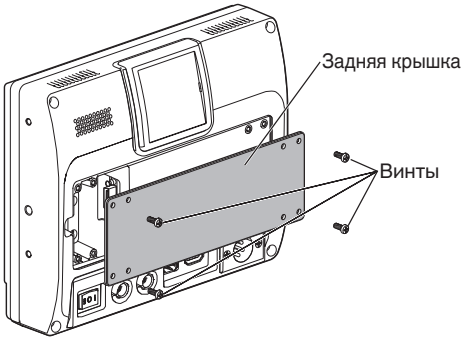

2 Чтобы снять хомут кабеля, выкрутите 2 винта

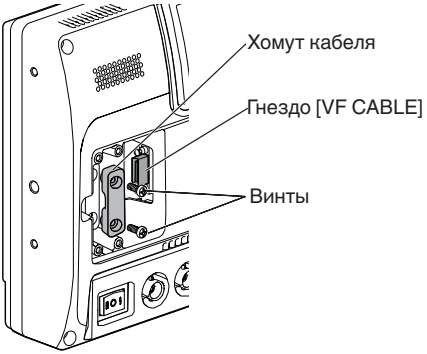

3 Надежно вставьте прилагаемый кабель VF в гнездо [VF CABLE]

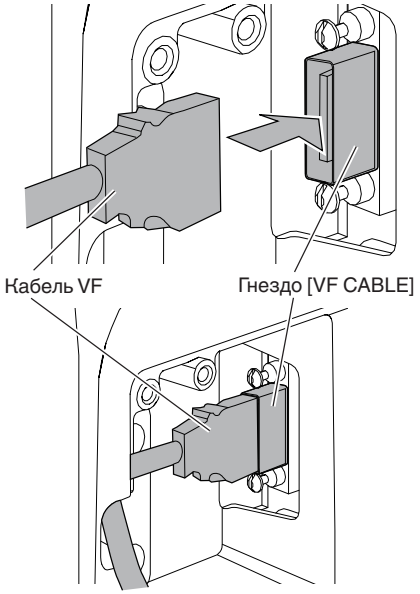

Примечание :

- Обратите внимание на ориентацию разъема кабеля VF при подключении.

4 Вставьте кабель VF в паз держателя кабеля и закрепите хомут кабеля 2 винтами

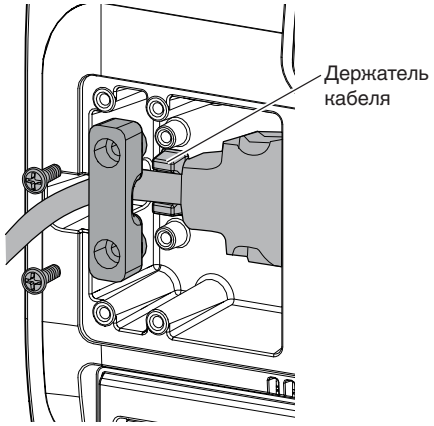

5 Обязательно закрепите заднюю крышку с помощью 4 винтов

Прикрепление защитной крышки

Если требуется защита экрана, то также можно установить защитную крышку.

1 **Закрепите защитную крышку с помощью прилагаемых 4 винтов M2**

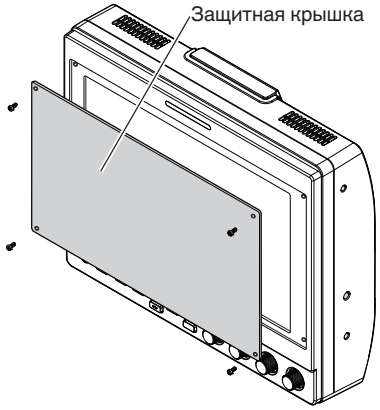

Прикрепление таблички с заводским номером

Указание номера на табличке с заводским номером облегчает идентификацию с помощью номера монитора.

1 **Вставьте выступы таблички с заводским номером в монтажное отверстие индикатора съемки**

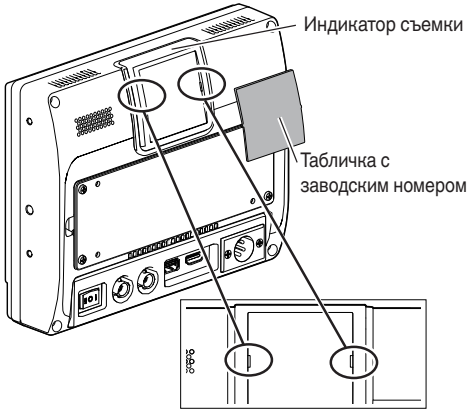

Прикрепление крепления башмака

Поставляемое крепление башмака можно ввинтить в резьбовое отверстие 1/4", расположенное на нижней поверхности этого устройства.

Перед конфигурацией настроек функции убедитесь, что гнезда подключены правильно.

Работа с меню видоискателя

1 **Нажмите регулятор (кнопку) [VOL./MENU/SET]**
Отображается меню видоискателя.

2 **Переместите курсор к элементу, чтобы его настроить, и нажмите регулятор (кнопку) [VOL./MENU/SET]**
- При нажатии кнопки отобразится элемент для настройки.
- Поверните регулятор, чтобы переместить курсор вверх или вниз.
- Если на нижнем иерархическом уровне есть меню, то нажатие кнопки перемещает в меню на следующем нижнем уровне.
- Чтобы вернуться в меню на следующем более высоком иерархическом уровне, нажмите кнопку [EXIT], чтобы подняться на следующий уровень.

3 **Поверните регулятор (кнопку) [VOL./MENU/SET], чтобы отрегулировать настройку**

4 **Нажмите регулятор (кнопку) [VOL./MENU/SET], чтобы подтвердить настройку**

5 **Операция выхода из меню**
При нажатии кнопки [EXIT] в меню на самом высоком иерархическом уровне отображается обычный экран.

Работа с меню камеры

Меню камеры можно использовать, если данное устройство подключено к камере с помощью кабеля VF.
Для получения дополнительной информации о меню камеры см. инструкцию по эксплуатации камеры.

1 **Нажмите кнопку [CAMERA MENU].**
Отображает меню подключенной камеры.

2 **Переместите курсор к элементу, чтобы его настроить, и нажмите кнопку [▶/F4] или регулятор (кнопку) [VOL./MENU/SET]**
- При нажатии кнопки отобразится элемент для настройки.
- Кнопки [▲/F1], [◀/F2], [▼/F3] и [▶/F4] можно использовать для перемещения между меню на разных иерархических уровнях.
- Чтобы вернуться в меню на следующем более высоком иерархическом уровне, нажмите кнопку [EXIT], чтобы подняться на следующий уровень.

3 **Нажмите кнопку [▲/F1] или [▼/F3], чтобы отрегулировать настройку.**

4 **Нажмите регулятор (кнопку) [VOL./MENU/SET], чтобы подтвердить настройку**

5 **Операция выхода из меню**
При нажатии кнопки [EXIT] в меню на самом верхнем иерархическом уровне или кнопки [CAMERA MENU] отображается обычный экран.

Настройка быстрого доступа (функциональная кнопка)

VF-HP900G позволяет назначать функцию каждой функциональной кнопке (F1–F7) с помощью функции быстрого доступа. Функции, которые можно назначить кнопкам F1–F4, отличаются от функций, назначаемых кнопкам F5–F7.

Способ настройки

1. **Нажмите и удерживайте нажатой функциональную кнопку, чтобы ее настроить**
   Отображается меню функций.
2. **Поверните регулятор (кнопку) [VOL./MENU/SET], чтобы выбрать функцию, которую нужно назначить кнопке**
3. **Нажмите регулятор (кнопку) [VOL./MENU/SET], чтобы подтвердить назначенную функцию**

Примечание :

Если устройство не работает в течение определенного периода, меню функций исчезает, а отображение возвращается к обычному экрану.

Контекстные меню для вспомогательных функций (F1–F4)

Функции, которые могут назначаться кнопкам, указаны далее.
Center Marker, Marker Aspect, Check Field, Scan, Aspect, Peaking[F2], False Color, Zebra Mode, Histogram, Level Meter, Waveform[F1], Time Code, CAM USER1(VF), CAM USER2(VF), CAM Status[F3], CAM Display[F4]
*[ ] обозначает предварительно настроенную функциональную кнопку в настройке по умолчанию.

Примечание :

- Назначение функций CAM USER1(VF), CAM USER2(VF), CAM Status и CAM Display функциональным кнопкам (F1–F4) этого устройства позволяет управлять некоторыми функциями камеры с этого устройства. Тем не менее, функции, которые включаются нажатием и удерживанием кнопки, выполняться не могут.
- Для получения дополнительной информации о меню камеры см. инструкцию по эксплуатации камеры.

Контекстные меню для качества изображения и громкости (F5–F7)

Функции, которые могут назначаться кнопкам, указаны далее.
Brightness[F5], Contrast[F6], Chroma, Phase, Aperture, Volume, Peaking Level[F7], Backlight
*[ ] обозначает предварительно настроенную функциональную кнопку в настройке по умолчанию.

Схема меню видоискателя

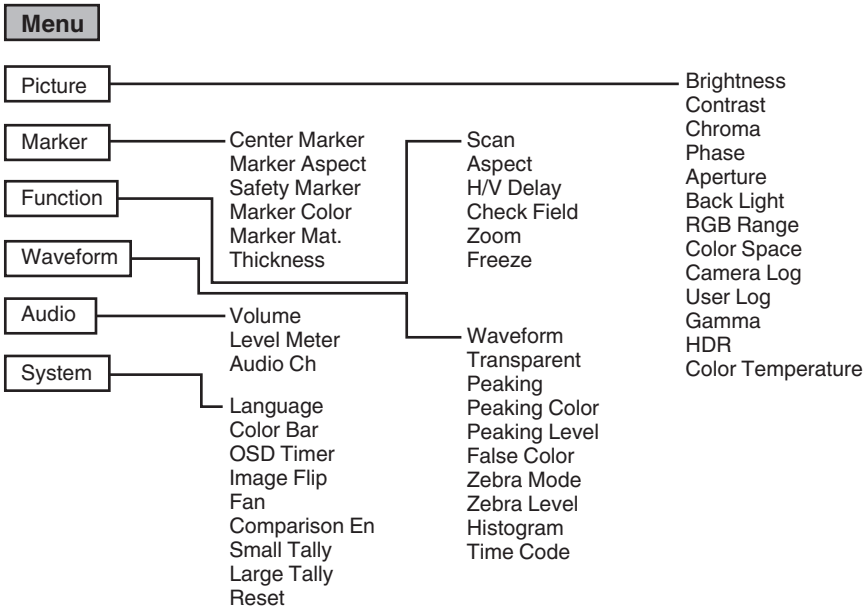

Список меню видоискателя

Значение настройки с меткой ● - заводское значение по умолчанию.

Picture

Настройки для качества изображения

Элемент	Описание	Значение параметра
Brightness	Для регулировки уровня черного.	От 0 до ●50 до 100
Contrast	Для регулировки уровня контрастности ярких участков изображения.	От 0 до ●45 до 100
Chroma	Для регулировки плотности цвета.	От 0 до ●50 до 100
Phase	Для настройки цветовой фазы.	От 0 до ●50 до 100
Aperture	Исправляет частотные характеристики сигналов яркости.	●0–100
Back Light	Для регулировки яркости подсветки.	От 0 до ●50 до 100
RGB Range (Только HDMI)	Для выбора формата данных входного сигнала RGB.	●Limited, Full
Color Space	Для настройки цветовой гаммы.	●Rec709, EBU, Native, SMPTE-C
Camera Log	Для выбора режима журнала камеры. • Оптимально воспроизводит разные сигналы журнала камеры.	●Off, J-Log to Rec709, J-Log to 709HLG, J-Log to 709PQ, HLG75 to Rec709, HLG65 to Rec709, 2100HLG to 709HLG, User Log **J-Log to Rec709:** Преобразует J-Log в ITU REC709. Настройка Color Space на Rec709 и HDR на Off помогает оптимизировать изображение. **J-Log to 709HLG:** Преобразует J-Log в гамму HDR HLG и цветовую гамму в Rec709. Настройка Color Space на Rec709 и HDR на HLG помогает оптимизировать изображение. **J-Log to 709PQ:** Преобразует J-Log в гамму 1 000 кд/м2 PQ и цветовую гамму в Rec709. Настройка Color Space на Rec709 и HDR на ST 2084 1000 помогает оптимизировать изображение. **HLG75 to Rec709:** Преобразует сигналы HLG для ITU2100 в цветовое пространство Rec709. Эта настройка преобразует выходной сигнал HLG на 75 % в сигналы, эквивалентные 100 % отражающей способности объекта. Настройка Color Space на Rec709 и HDR на Off помогает оптимизировать изображение. **HLG65 to Rec709:** Преобразует сигналы HLG для ITU2100 в цветовое пространство Rec709. Эта настройка преобразует выходной сигнал HLG на 65 % в сигналы, эквивалентные 100 % отражающей способности объекта. Настройка Color Space на Rec709 и HDR на Off помогает оптимизировать изображение. **2100HLG to 709HLG:** Преобразует ITU2100 HLG в гамму HLG и цветовую гамму в Rec709. Настройка Color Space на Rec709 и HDR на HLG помогает оптимизировать изображение.
User Log	Для выбора файла журнала пользователя.	User'N' (N = 1–6) (☞ стр. 13 [[User Log]])

Элемент	Описание	Значение параметра
Gamma	Для выбора значения гамма-коррекции. (1,8: эквивалентно γ 1,8, 2,0: эквивалентно γ 2,0, 2,2: эквивалентно γ 2,2, 2,35: эквивалентно γ 2,35, 2,4: эквивалентно γ 2,4, 2,6: эквивалентно γ 2,6, 2,8: эквивалентно γ 2,8)	Off, 1,8, 2,0, ●2,2, 2,35, 2,4, 2,6, 2,8
HDR	Для выбора предварительной установки HDR.	●Off, ST 2084 300, ST 2084 1000, ST 2084 10000, HLG
Color Temperature	Для выбора цветовой температуры.	5500 K, ●6500 K, 9300 K, User • Выбор User позволяет настроить баланс белого. (Значение по умолчанию: 6500 K) Точки усиления/смещения Red, Green и Blue можно регулировать. Усиление: от 0 до ●128 до 255 Смещение: от 0 до ●256 до 511

[User Log]

Выполните действия, указанные далее, чтобы установить журнал пользователя.
Порядок данных — BGR (17x17x17).

① Создайте имя файла журнала пользователя в формате [User'N'.cube] и скопируйте файл журнала пользователя на устройство USB. (Несколько файлов журналов пользователя могут быть загружены одновременно.)

② Когда устройство USB подключено, на экране появится сообщение [Load User'N' cube] вместе с сообщением [No Yes].

- Поверните регулятор (кнопку) [VOL./MENU/SET], чтобы выбрать [Yes] или [No], затем нажмите и удерживайте нажатым регулятор (кнопку) [VOL./MENU/SET] в течение 3 секунд или дольше.
- После выбора [Yes] и успешного завершения загрузки светодиод кнопки [▲/F1] начинает мигать. Когда светодиод начнет мигать, сразу же извлеките устройство USB.
- Если выбирается [No], меню исчезает. Немедленно извлеките устройство USB. Если на устройстве USB хранятся несколько файлов журналов пользователя, выберите [Yes] или [No] для всех файлов.

(„N“ соответствует числовому значению от 1 до 6.)

Marker

Настройки функции маркера

Элемент	Описание	Значение параметра
Center Marker	Отображает или скрывает маркер, который появляется в центре видеоизображения.	●Off, On
Marker Aspect	Для выбора соотношения сторон маркера.	●Off, 16:9, 1,85:1, 2,35:1, 4:3, 3:2
Safety Marker	Для выбора безопасного диапазона маркера.	●Off, 95%, 93%, 90%, 88%, 85%, 80%
Marker Color	Для выбора цвета маркера.	●White, Black, Red, Green, Blue
Marker Mat.	Для настройки плотности маскирования для маркера, выбранного в Marker Aspect.	●Off, 1–7
Thickness	Для выбора ширины маркера.	От 1 до ●2 до 7

Function

Настройки для видеоизображений

Элемент	Описание	Значение параметра
Scan	Для выбора режима сканирования.	●Aspect, 1:1, Zoom Aspect: Включает элемент [Aspect]. 1:1: Отображает в том же разрешении, что и входной сигнал (в натуральную величину). Соотношение сторон зависит от входного сигнала. Zoom: Включает элемент [Zoom]. Когда выбирается Zoom, регулятор (кнопка) [VOL./MENU/SET] переключается в режим регулировки положения. (☞ стр. 6 [Кнопки управления])
Aspect	Для выбора соотношения сторон, когда в [Scan] выбирается „Aspect“.	Full, ●16:9, 1,85:1, 2,35:1, 4:3, 3:2
H/V Delay (SDI, Camera)	Для выбора режима задержки H/V.	●Off, H, V, H/V
Check Field	Отображает RGB или компоненты сигнала яркости.	●Off, Red, Green, Blue, Mono
Zoom	Для настройки масштабирования, когда в [Scan] выбирается „Zoom“.	x1,1, x1,3, x1,4, x1,7, ●x2, x2,5, x3,3, x5, x10
Freeze	Мгновенно замораживает изображения (On).	●Off, On

Waveform

Настройки для видеосигналов

Элемент	Описание	Значение параметра
Waveform	Для выбора режима отображения.	●Off, Multi, Y, YPbPr, RGB, RGB Full
Transparent	Для выбора прозрачности фона, когда [Waveform] настроен на Y, YPbPr или RGB.	●Off, 25%, 50%
Peaking	Включает/выключает функцию усиления контуров.	●Off, On
Peaking Color	Для выбора цвета усиления контуров.	●Red, Green, Blue, White, Black
Peaking Level	Для регулировки уровня усиления контуров.	От 0 до ●50 до 100
False Color	Включает/выключает функцию закрашивания искусственными цветами.	●Off, On
Zebra Mode	Включает/выключает функцию зебры.	●Off, On
Zebra Level	Для регулировки уровня яркости отображения зебры, когда [Zebra Mode] настроен на „On“. Переключается на отображение зебры, когда уровень яркости превышает предварительно настроенное значение.	От 0% до ●100%
Histogram	Для выбора режима гистограммы.	●Y, RGB, Color Y: отображает составляющую сигнала яркости. RGB: накладывает отображение трех цветов RGB. Color: отображает каждый из цветов RGB рядом без наложения.
Time Code (Только SDI)	Для выбора режима временного кода.	●Off, LTC, VITC

Audio

Настройки звуковых сигналов

Элемент	Описание	Значение параметра
Volume	Для регулировки громкости.	От 0 до ●50 до 100
Level Meter	Отображает или скрывает указатель уровня. • Ch1-Ch16 отображается принудительно, когда [Waveform] настроен на „Multi“. • [Level Meter] поддерживает только канал 1 и канал 2 во время входа HDMI. (Отображаться будет или Ch1-Ch4, или Ch1-Ch16.)	●Off, Ch1-Ch4, Ch1-Ch16
Audio Ch (SDI, Camera)	Для выбора режима звукового канала.	●Ch1&Ch2, Ch3&Ch4, Ch1+Ch3&Ch2+Ch4, Ch5&Ch6, Ch7&Ch8, Ch9&Ch10, Ch11&Ch12, Ch13&Ch14, Ch15&Ch16

System

Общие настройки

Элемент	Описание	Значение параметра
Language	Для настройки языка отображения меню.	●English, 中文, Deutsch, Français, Italiano, Español, Русский
Color Bar	Для настройки панели цветов, чтобы включить или выключить.	●Off, 100%, 75%
OSD Timer	Для выбора длительности отображения экранной индикации.	●10s, 20s, 30s
Image Flip	Для выбора функции инверсии изображения.	●Off, H, V, H/V
Fan	Для настройки мощности вентилятора.	●Auto, On, Off
Comparison En	Отображает правую половину изображения в выбранных настройках. Настройте этот элемент, чтобы сравнить исходное изображение (слева) и настроенное изображение (справа).	●Off, Gamma&HDR, Color Space, Camera Log
Small Tally	Для выбора уровня яркости маленького индикатора съемки.	●Off, Low, High
Large Tally	Для выбора уровня яркости большого индикатора съемки.	●Off, Low, High
Reset	Сбрасывает все настройки этого устройства до заводских настроек. (Сброс)	Off, On

Поиск и устранение неисправностей

Поиск и устранение неисправностей	Проверка
Питание не включается	Убедитесь, что кабель VF и кабель питания надежно подключены. Включите питание камеры. Проверьте положение выключателя питания на задней панели этого устройства.
Нет видеоизображения	Убедитесь, что кабель VF надежно подключен. Включите питание камеры и настройте ее правильно.

Технические характеристики

Общая информация

Элемент	Описание
Устройство для подключения	GY-HC900
Питание	12 В пост. т. (10,5 В – 17 В)
Номинальный ток	1,4 A (12 В пост. т.)
Допустимая рабочая температура	от 0 °C до 40 °C
Допустимая рабочая влажность	от 30 % RH до 80 % RH
Вес	1,0 кg

Технические характеристики ЖК-дисплея

Элемент	Описание
Размер экрана	7,0 дюйма
Соотношение сторон	16:10
Разрешение	WUXGA (1920×1200) 8 бит
Эффективные размеры экрана	15,1 см (ширина), 9,8 см (высота), 18,0 см (диагональ)
Угол обзора (TYP.)	По горизонтали: 160°, По вертикали: 160°
Освещенность	450 кд/м^2
Коэффициент контрастности	1100:1

Входное/выходное гнездо

Элемент	Гнездо	Описание
Видео	HDMI	Вход сигнала HDMI (HDCP-совместимый, линейная ИКМ): разъем HDMI x 1
	SDI IN	Вход цифрового сигнала (3G/HD/SD SDI, поддерживает встроенный звук): автоматическое обнаружение, разъем BNC x 1
	SDI OUT	Выход цифрового сигнала (3G/HD/SD SDI, поддерживает встроенный звук): разъем BNC x 1
	VF CABLE	26-контактный разъем (гнездо используется исключительно для камеры: видео, аудио, питание, управление) x 1
Звук	PHONE	стерео мини-джек Ф3,5 мм x 1
Данные	USB	USB 2.0 типа A x 1
Питание	DC IN	XLR, 4 контакта, 12 В пост. т. (10,5 В – 17 В) x 1

Дополнительные принадлежности

Дополнительные принадлежности	Количество
INSTRUCTIONS	1
Warranty Card (для США) *Warranty Card входит в INSTRUCTIONS.	1
使用说明书 (для КИТАЯ)	1
保修卡 (для КИТАЯ) *保修卡 входит в 使用说明书.	1
Кабель VF (0,8 м)	1
Табличка с заводским номером	3
Защитная крышка	1
Крепежные винты для защитной крышки (M2)	4
Крепления башмака	1

Чертеж с указанием размеров (Устройство: мм)

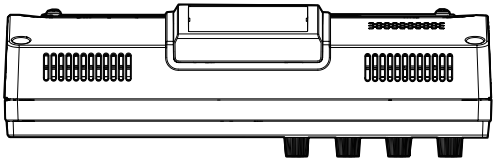

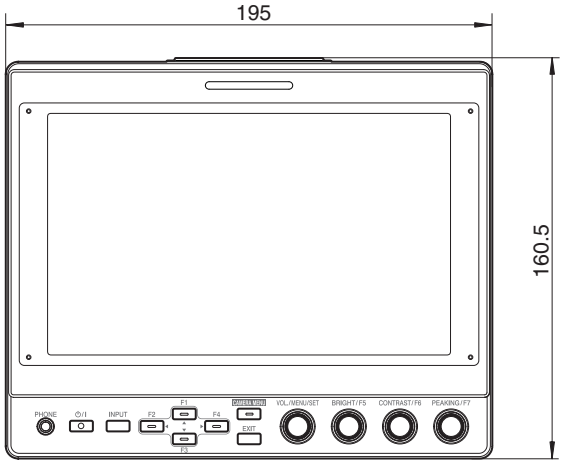

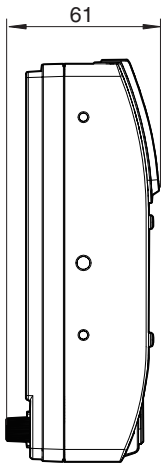

* Технические характеристики и внешний вид изделия могут изменяться в целях улучшения без предварительного уведомления.

Доступные форматы сигналов

Формат доступного сигнала VF-HP900G

Формат сигнала	Индикация СОСТОЯНИЯ (③ Входной сигнал)	ВХОД		
		SDI (SD/HD/3G)	HDMI	Camera
1080/60i	1080i60Hz	✔	✔	-
1080/59,94i	1080i59.94Hz	✔	✔	✔
1080/50i	1080i50Hz	✔	✔	✔
1080/60p	1080p60Hz	✔	✔	-
1080/59,94p	1080p59.94Hz	✔	✔	-
1080/50p	1080p50Hz	✔	✔	-
1080/30p	1080p30Hz	✔	✔	-
1080/29,97p	1080p29.97Hz	✔	✔	-
1080/25p	1080p25Hz	✔	✔	-
1080/24p	1080p24Hz	✔	✔	-
1080/23,97p	1080p23.98Hz	✔	✔	-
1080/30psf	1080sf30Hz	✔	-	-
1080/29,97psf	1080sf29.97Hz	✔	-	-
1080/25psf	1080sf25Hz	✔	-	-
1080/24psf	1080sf24Hz	✔	-	-
1080/23,97psf	1080sf23.98Hz	✔	-	-
720/60p	720p60Hz	✔	✔	-
720/59,94p	720p59.94Hz	✔	✔	-
720/50p	720p50Hz	✔	✔	-
720/30p	720p30Hz	✔	✔	-
720/29,97p	720p29.98Hz	✔	✔	-
720/25p	720p25Hz	✔	✔	-
720/24p	720p24Hz	✔	✔	-
720/23,97p	720p23.97Hz	✔	✔	-
480/59,94i	480i59.94Hz	✔	-	-
576/50i	576i50Hz	✔	-	-
640x480/60p	640x480 60Hz	-	✔	-
720(x2)x480/60i	480i60Hz	-	✔	-
720(x2)x576/50i	576i50Hz	-	✔	-
480/60p	480p60Hz	-	✔	-
480/59,94p	480p59.94Hz	-	✔	-
576/50p	576p50Hz	-	✔	-
640x480/60Hz	640x480 59.94Hz	-	✔	-
800x600/60Hz	800x600 60Hz	-	✔	-
1024x768/60Hz	1024x768 60Hz	-	✔	-
1280x1024/60Hz	1280x1024 60Hz	-	✔	-
1920x1200/60HzRB	1920x1200 59.94Hz	-	✔	-

Индикация СОСТОЯНИЯ

Следующая информация отображается в нижней части экрана меню видоискателя.

① Режим входа (SDI/HDMI/Camera)

② Информация об отображении данных 3G-SDI (LevelA/LevelB) только в режиме 3G-SDI

③ Формат входного сигнала (1080p59.94Hz, ...)

Примечание :

Информация, отображаемая на индикации СОСТОЯНИЯ, не будет отображаться на экране даже после переключения входа или сигнала. Для просмотра информации нажмите регулятор (кнопку) [VOL./MENU/SET].

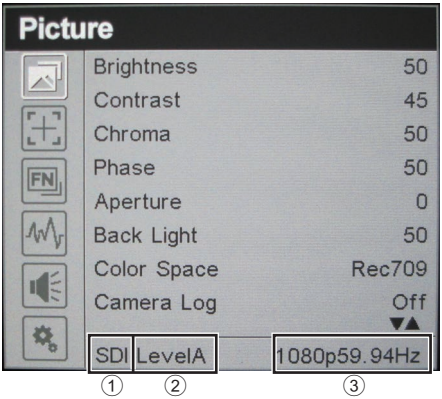

VF-HP900G
STUDIO VIEWFINDER

JVC

© 2020 JVCKENWOOD Corporation

B5A-3505-00