CS-VS608

CAR STEREO SPEAKER
STEREO-AUTOLAUTSPRECHER
HAUT-PARLEURS AUTO STÉRÉO
AUTO STEREO LUIDSPREKERS
ALTAVOCES ESTEREOFÓNICOS PARA AUTOMÓVIL
DIFFUSORI STEREO PER AUTO
BILSTEREOHÖGTALARE
АВТОМОБИЛЬНАЯ АКУСТИЧЕСКАЯ СИСТЕМА
АВТОМОБІЛЬНА АКУСТИЧНА СИСТЕМА
سماعة ستيريو للسيارة
باندگوی استریو اتومبیل

Dimensions / Abmessungen / Dimensions / Afmetingen / Dimensiones / Dimensioni / Mätt / Размеры / Розміри / أبعاد / الابعاد

Woofer / Basslautsprecher / Haut-parleur de graves / Woofer / Altavoz para graves / Woofer /Bashögtalare / Низкочастотный динамик / Низькочастотний динамік / مجهار الترددات الخفيضة / ووفر

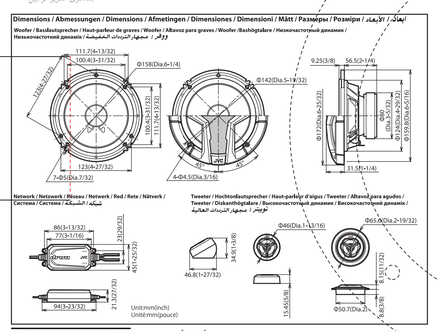

Network / Netzwerk / Réseau / Network / Red / Rete / Nätverk / Система / Система / شبكة / الشبكة

Tweeter / Hochtonlautsprecher / Haut-parleur d'aigus / Tweeter / Altavoz para agudos / Tweeter / Diskanthögtalare / Высокочастотный динамик / Високочастотний динамік / مجهار الترددات العالية / توييتر

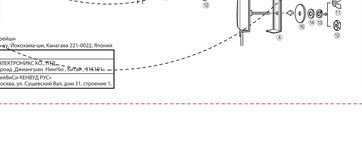

CNTS / CONTENU / INHALT / CONTENIDO 1 **PAIR / PAIRE / PAAR / PAR**

JVCKENWOOD Corporation Yokohama 221-0022 Japan
Made in China / Fabriqué en Chine / Hergestellt in China / Hecho en China

Installation / Einbau /Installation / Installatie / Instalación / Installazione / Installation / Установка / Встановлення / تركيب / التركيب

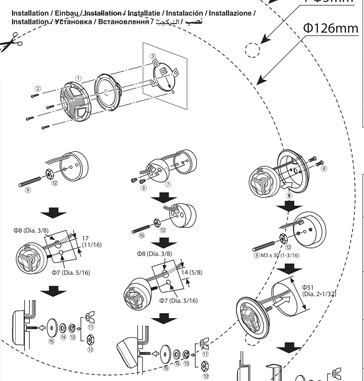

Paper Pattern
Papier modèle
Papierschablone
Patrón de papel

Φ172mm
4-Φ5mm
Φ126mm

Информация о продукции

Производитель:	ДжиВиСи Кенвуд Электроникс 3-12, Морияма, Канагава-ку, Йокохама-ши, Канагава 221-0022, Япония
Автомобильная Акустическая Система	
Завод-изготовитель	ТОКУЗЭ ЭЛЕКТРОНИКС КО., ЛТД. 28 Кояи-роад, Джиангсан, Нантонг, Китай 226016
Импортер и Представитель Производителя в России	ООО «ДжиВиСи КЕНВУД РУС» 127018 Москва, ул. Сущевский Вал, дом 31, строение 1.

INSTRUCTIONS / BEDIENUNGSANLEITUNG / MANUEL D'INSTRUCTIONS / GEBRUIKSAANWIJZING / MANUAL DE INSTRUCCIONES / ISTRUZIONI / BRUKSANVISNING / ИНСТРУКЦИИ ПО ЭКСПЛУАТАЦИИ / ВИТРУКЦІЇ / دستورالعمل ها / التعليمات

⚠ Do not use the provided parts for other purposes (i.e. using a speaker cord instead of a power cord). Use of components for other than the intended use may result in fire or injury.

⚠ Die mitgelieferten Komponenten dürfen nicht zu einem anderen Zweck adäquat vorgesehen verwendet werden (z.B. die Verwendung eines Lautsprecherkabels anstelle eines Stromkabels). Andernfalls besteht die Gefahr von Fehlfunktionen oder Bränden.

⚠ N'utilisez pas les pièces fournies à d'autres fins (par exemple, utiliser un haut-parleur à la place d'un cordon d'alimentation). Sinon, un dysfonctionnement ou un incendie pourrait se produire.

⚠ Gebruik de onderdelen uit de set niet voor andere doeleinden (bijv. een luidsprekersnoer gebruiken als netsnoer). Anders kunnen problemen met de werking of brand ontstaan.

⚠ No utilice para otros fines las piezas facilitadas (por ejemplo: no utilice un cable de altavoz en lugar de un cable de alimentación). De lo contrario, podría darse un funcionamiento incorrecto o existir riesgo de incendio.

⚠ Non utilizzare le parti fornite per altri scopi (Es. utilizzare un filo dell'altoparlante anziché un filo elettrico), onde evitare un malfunzionamento o un eventuale incendio.

⚠ Använd inte de levererade delarna för andra syften (t.ex. högtalarkabel istället för elkabel). Om du gör det kan det uppstå fel eller brand.

⚠ Не используйте детали из комплекта поставки для других целей (например, кабель динамика вместо кабеля питания). В противном случае может возникнуть неисправность или произойти возгорание.

⚠ Не використовуйте компоненти, що постачаються з іншою метою (наприклад, замість шнура живлення, використання кабелю підключення гучномовця замість шнура живлення). У протилежному випадку це може призвести до виникнення пожежі або неправильної роботи виробу.

⚠ لا تستخدم الأجزاء المزودة لأغراض أخرى (على سبيل المثال، استخدام سلك السماعة بدلاً من سلك الكهرباء). وإلا فقد يحدث خلل وتلفيف أو تسبب حريق.

⚠ از قرار گرفته شده برای مقاصد دیگر (برای مثال، استفاده از سیم بلندگو به جای سیم برق). در غیر این صورت ممکن است باعث ایراد و آتش سوزی گردد.

Specifications / Spezifikationen / Spécifications / Technische gegevens / Especificaciones / Specifiche / Specifikationer / Технические характеристики / Технічні характеристики / المواصفات / مشخصات

Type: 16 cm (6-1/2") 2-Way Component Speaker System Power Handling Capacity: 300 W (Peak Power); 60 W (RMS) Impedance: 4 Ω Mass: Woofer 0.80 kg (1.8 lbs), Tweeter 0.03 kg (0.07 lbs) ; without adapter, Network 0.06 kg (0.14 lbs)	Typ: 16 cm 2-vägs komponenthögtalarsystem Spänningskapacitet: 300 W (Toppström); 60 W (RMS) Impedans: 4 Ω Bashögtalare: 0,80 kg, Diskanthögtalare: 0,03kg Utan monteringsadapter, Nätverk: 0,06 kg
Typ: 16 cm 2-Wege-Lautsprechersystem Belastbarkeit: 300 W (Spitzenleistung); 60 W (eff.) Impedanz: 4 Ω Gewicht: Basslautsprecher: 0,80 kg, Hochtonlautsprecher: 0,03 kg ohne Montageadapter, Netzwerk: 0,06 kg	Тип: 16 см 2-полосная акустическая система акустическая система Максимальная выходная мощность: 300 Вт (Пиковая мощность); 60 Вт (среднеквадратичное значение) Полное сопротивление: 4 Ом Вес: Низкочастотный динамик: 0,80 кг, Высокочастотный динамик: 0,03 кг без монтажного адаптера, Система: 0,06 кг
Type: 16 cm Enceinte acoustique à deux voies Puissance admissible: 300 W (Puissance de crête); 60 W (RMS) 16 cm Enceinte acoustique à deux voies Impédance: 4 Ω Masse: Haut-parleur de graves: 0,80 kg (1,8 lb), Haut-parleur d'aigus: 0,03 kg (0,07 lb) sans l'adaptateur de fixation, Réseau: 0,06 kg (0,14 lb)	Тип: 16 см Двополосна акустична система Максимальна потужність: 300 Вт (Пікова потужність); 60 Вт (середньоквадратичне значення) Повний опір: 4 Ω Вага: Низькочастотний динамік: 0,80 кг, Високочастотний динамік: 0,03 кг без монтажного адаптера, Система: 0,06 кг
Type: 16 cm Luidsprekersysteem met tweewegscomponenten Luistervermogen: 300 W (Piekvermogen) ; 60 W (RMS) Impedantie: 4 Ω Mass: Woofer: 0,80 kg, Tweeter: 0,03 kg zonder de bevestigingsadapter, Netwerk: 0,06 kg	النوع: نظام سماعات متصلة ثنائية الاتجاه مقاس ١٦ سم قدرة التحمل مع الطاقة: ٣٠٠ وات (ذروة التيار)؛ ٦٠ وات (RMS) المعاوقة: ٤ أوم الوزن: مجهار الترددات المنخفضة: ٠.٨ كجم، مجهار الترددات العالية: ٠.٠٣ كجم بدون المحول، الشبكة: ٠.٠٦ كجم
Tipo: 16 cm Sistema de altavoces de componentes de 2 vías Potencia máxima: 300 W (Potencia pico); 60 W (RMS) Impedancia: 4 Ω Peso: Altavoz para graves: 0,80 kg (1,8 libras), Altavoz para agudos: 0,03 kg (0,07 libras) sin el adaptador de montaje, Red: 0,06 kg (0,14 libras)	نوع: نظام ٢ طرق من ٦ بوصة سماعة بلدائي قدرة التحمل: ٣٠٠ وات (ذروة التيار)؛ ٦٠ وات (RMS) الممانعة: ٤ أوم الوزن: ووفر: ٠.٨٠ كيلو غرام، تويتر: ٠.٠٣ كيلو غرام بدون المحول، شبكة: ٠.٠٦ كيلو غرام
Tipo: Diffusore a due vie da 16 cm Potenza massima: 300 W (potenza di picco) ; 60 W (potenza RMS) Impedenza: 4 Ω Peso totale: Woofer: 0,80 kg, Tweeter: 0,03 kg senza adattatore, Rete: 0,06 kg	Typ: Högtalarsystem med 16 cm 2-vägskomponenter Effekthanterande förmåga: 300 W (Toppeffekt); 60 W (RMS) Impedans: 4 Ω Vikt: Woofer: 0,80 kg, Tweeter: 0,03 kg utan adaptare, Nätverk: 0,06 kg

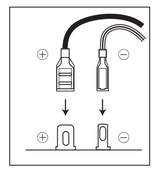

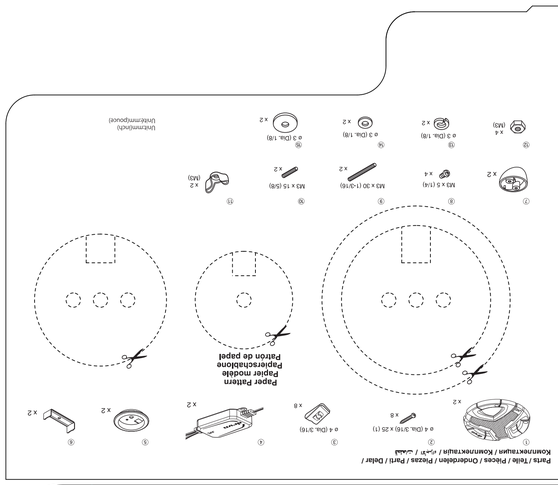

Parts / Teile / Pièces / Onderdelen / Piezas / Parti / Delar / Комплектация / Комплектація / الأجزاء / قطعات

Connection / Anschluss / Connexion / Aansluiten / Conexión / Collegamento / Anslutning / Соединение / З'єднання / التوصيل / اتصال

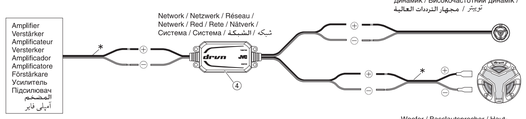

: Black / Schwarz / Noir / Zwart / Negro / Nero / Svart / Черный / Чорний / أسود / مشكى
: White lined / Weißer Streifen / Avec une ligne blanche / Wit gestreept / Con línea blanca / Con striscia bianca / Vitrandig / С белой полосой / З білою смужкою / بخطوط بيضاء / دارای خط سفید
* Not supplied / Nicht mitgeliefert / Non fourni / Niet bijgeleverd / No suministrado / Non in dotazione / Medföljer ej / Не входить до комплекту постачання / Не входить до комплекту постачання / غير مصاحب / ارائه نشده است

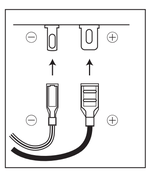

CS-VS608