KFC-E1056J

フラッシュマウントスピーカー

取付、接続説明

型　紙

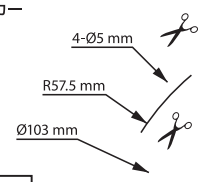

取付方法
（型紙の使用方法）

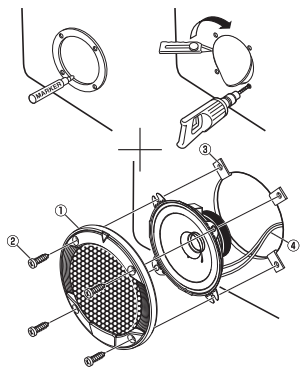

付属品

本機には、下記の部品が付属されていますのでご確認ください。

① グリル ..... × 2

② タッピングねじ (Ø4 × 25 mm) ..... × 8

③ スピードナット ..... × 8

④ スピーカーコード (0.5 m) ..... × 2

寸法図

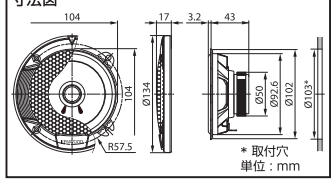

＊ 取付穴
単位：mm

接続

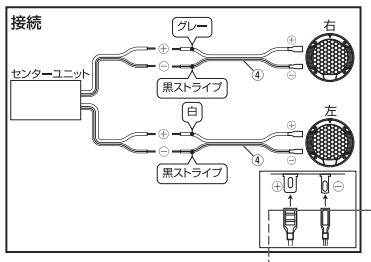

定格
10 cm デュアルコーン スピーカー
瞬間最大入力：220 W
定格入力：21 W
インピーダンス：4 Ω
能率：87 dB / W at 1 m
再生周波数特性：55 ～ 18,000 Hz
マグネット質量：80 g

箱　緩衝材、袋

VOLUME 0.0032 m^3 / WEIGHT 0.7 kg

JVCKENWOOD Corporation
Yokohama 221-0022 Japan

Designed and Engineered in Japan
Made in China

株式会社JVCケンウッド
〒221-0022　神奈川県横浜市神奈川区守屋町 3-12
● 商品に関するお問い合わせは、JVCケンウッドカスタマーサポートセンターへ
ご利用（通話無料）
0120-2727-87（固定電話からはフリーダイヤル）
0570-010-114（携帯電話、PHSからはナビダイヤル）
045-450-8950（一般IP電話など）
FAX　045-450-2305
住所　〒221-0022 神奈川県横浜市神奈川区守屋町3-12
受付時間　月曜～金曜：9:30～18:00
（日祝、祝日および当社休日は休業させていただきます）
● 修理などアフターサービスについては、当社ホームページ（http://www.kenwood.com/jp/cs/service.html）またはJVCケンウッドカスタマーサポートセンターにご相談ください。

My-kenwood（ユーザー登録）のご案内
お買いあげいただきました製品を「登録」していただくと、ご使用いただいている製品のサポート情報のほか、関連製品情報やアンケート情報などをご案内いたします。
「認証ナビ」ページで会員規約をご確認の上、My-kenwood をご利用ください。
https://jp.my-kenwood.com

KENWOOD

PEAK POWER 220W

10cm

Flush Mount Speaker
KFC-E1056J

JH

1497551405799 3

反対の取り出し口にも、保証とアフターサービスについての大切な情報が記載されています。

保証とアフターサービス（よくお読みください）

保証

この製品には、保証書を添付しています。保証は、お買い上げ日を証明できるものの提示が必要です。領収書などを大切に保管してください。

保証期間

お買い上げの日より1年間です。
一部の消耗部品の交換、ならびに落下、水没など、不適切なご使用による故障の場合は、保証期間内でも有料となります。

補修用性能部品の保有期間

本製品の補修用性能部品は、製造打ち切り後6年保有しています。
補修用性能部品とは、その製品の機能を維持するために必要な部品です。

修理に関するご相談

修理などアフターサービスについては、当社ホームページまたはJVCケンウッドカスタマーサポートセンターにご相談ください。

保証とアフターサービス（よくお読みください）

修理を依頼されるときは（持込修理）

修理料金のしくみ（有料修理の場合は、つぎの料金をいただきます。）	
技術料	製品の故障診断、部品交換など故障箇所の修理および付帯作業にかかる費用です。 技術者の人件費、技術教育費、測定機器等設備費、一般管理費等が含まれます。
部品代	修理に使用した部品代です。その他修理に付帯する部材等を含む場合もあります。

お買い上げ店名

年　月　日

安全上のご注意

製品を安全にご使用いただくため、「安全上のご注意」をご使用の前によくお読みください。

絵表示について
この取扱説明書では、製品を安全に正しくお使いいただき、あなたや他の人々への危害や財産への損害を未然に防止する為に、いろいろな絵表示をしています。
その表示と意味は次のようになっています。内容を良く理解してから、本文をお読みください。

⚠警告　この表示を無視して、誤った取り扱いをすると、人が死亡または重傷を負う可能性が想定される内容を示しています。

表示の例
⚠ 記号は、注意（警告を含む）を促す内容があることを告げるものです。
⃠ 記号は、禁止の行為であることを告げるものです。
❗ 記号は、行為を強制したり指示する内容を告げるものです。

お客様または第三者が、この製品の誤使用・故障・その他の不具合およびこの製品の使用によって受けられた損害につきましては、法令上の賠償責任が認められる場合を除き、当社は一切その責任を負いませんので、あらかじめご了承ください。

⚠警告：取り付け・接続作業上の注意

取り付け、接続作業は販売店または専門の業者に依頼する
取り付け、接続作業はこの「安全上のご注意」に従って行う
❗ 取り付け、接続作業には、専門技術と経験が必要です。取り付け、接続作業は、安全のために必ずお買い上げの販売店または専門の業者に依頼してください。取り付け、接続作業は、この「安全上のご注意」の指示に従ってください。
誤った取り付けを行うと、急ブレーキをかけたときに製品が外れて人にぶつかるなど、重大な事故が発生する危険性があります。
誤った接続を行うと、感電、火災の原因となります。
この「安全上のご注意」に従わない取り付け、取り付け不備を含め、これらによって発生した事故に対して、当社は一切責任を負うことができませんのでご注意ください。

作業時は、車両バッテリーの接続を外す
❗ 取り付け、接続を行う前に、必ずバッテリーのマイナス端子のコードを外してください。
バッテリーに接続したまま接続作業を行うと、ショート＊が起こり、火災の原因となります。

取り付けには専用の付属品を使用する
❗ 製品の取り付けには、必ず付属の取付用部品をご使用ください。
取り付け不備により、製品が外れて人にぶつかるなど、けがの原因となります。

タンクや電気配線を傷つけない
⃠ 車両に穴を開けて製品を取り付ける場合、ガソリンタンク、パイプ類、他の電気配線などの位置を確認のうえ、これらを絶対に傷つけないようにしてください。
これらのものが傷つくと、火災の原因となります。

コードは正しく接続する
❗ スピーカーコードは、スピーカー出力コードまたは端子に直接接続してください。
車体に直接ねじ止めをしたり、スピーカーコードの⊖側を共通にして接続すると、破損、火災の原因となります。

配線コードはテープを巻いて保護する
❗ 車両の金属部近くを通るコードには、保護用テープを巻いてください。
金属の端部分は鋭くなっていて、コードを傷めます。
コードが傷つくと、感電やショート＊による火災の原因となります。

取り付け、接続後車両の点検を行う
❗ 製品の取り付け、接続が終了したら、車両のブレーキランプ、ヘッドランプ、ウインカー、ワイパーなどが正常に動作することを必ず確認してください。
誤った接続などで車両の機能が損なわれていると、交通事故の原因となります。

⚠警告：取り扱い上の注意

大音量は禁止
⃠ 走行中は、車外の音が聞こえなくなるような大音量にはしないでください。
周りの出来事に気づかず、交通事故の原因となります。

異常な音を出し続けない
⃠ スピーカーを長時間、音がわれたり、歪んだ状態で使わないでください。
発熱し、火災の原因となります。
また聴力に悪い影響を与えることがあります。

異常が起きた場合は、すぐに使用を中止する
❗ 次のような異常がおきた場合は、すぐに使用を中止してください。
●音が出ない　●水がかかった
●金属や紙などの異物が入った
●煙が出る　●変な音や臭いがする
そのまま使用を続けると、火災、その他の事故の原因となります。
異常が起きた場合は、カーステレオの電源スイッチを切り安全を確かめてから、販売店、またはお近くのサービス窓口へご相談ください。

＊ショート：電気のプラスとマイナスが、直接つながってしまう事をいいます。むき出しになったコード（電気配線）が、他のコードや車の金属部に接触したときなどに起こります。火花が散り、周りの物に引火して火災の原因となります。

KENWOOD

PEAK POWER 220W

10cm

KFC-E1056J

H5A-1435-00　R0　JH

保証とアフターサービス（よくお読みください）

KENWOOD

KENWOOD

PEAK POWER 220W

10cm　Dual Cone Speaker

Flush Mount Speaker
KFC-E1056J

KENWOOD

PEAK POWER 220W

10cm

KFC-E1056J

JH