TS-770送信機系統図

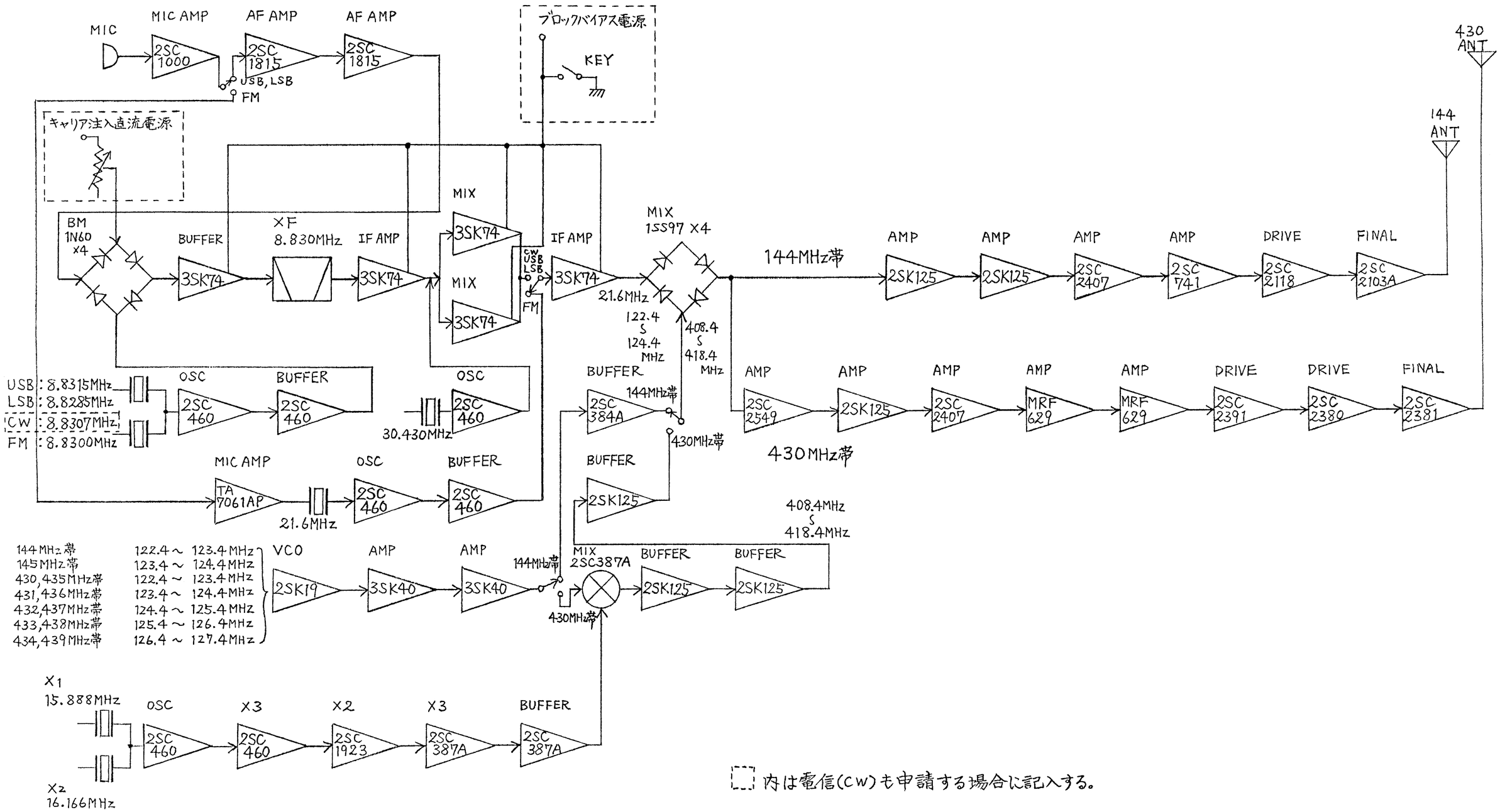

TRIO